CATIA V4

Revision level Indice Aenderungsstand		Revision Record Désignation Beschreibung der Aenderung	Changed Modifié Geaendert	Date Datum	Approved Approuvé Geprueft	Date Datum
Drawing Dessin Zeichnung	Part Pièce Solid					
1	0	Zeichnungsrahmen und Bindermasze nach Group Standard geaendert, Tabelle hinzu.	Schiwek	06.01.05	bma	06.01.05

①

Artikelbezeichnung/ PRODUCT TYPE	Laenge/ LENGTH L±5	Bandbreite/ STRAP WIDTH B±0,2	Dicke/ THICKNESS S±0,2	Buendel/ BUNDLE Ø	Abbindefestigkeit TENSILE STRENGTH N min.
T50S0SSB5 ①	150	4,6	1,3	2-35 mm	225
T50R0SSB5	200	4,6	1,3	2-45 mm	225

Nur zur Information,
wird vom Änderungsdienst
nicht erfaßt.
For information only,
not subject to alteration service.

①

Bezeichnungsbeispiel:

ⓐ Fussteil SB5
ⓑ und Kabelbinder T50R0S
ist: Befestigungsbinder
T50R0SSB5

Example of designation:

ⓐ Socket SB5
ⓑ and cable tie T50R0S
being: Fixing tie
T50R0SSB5

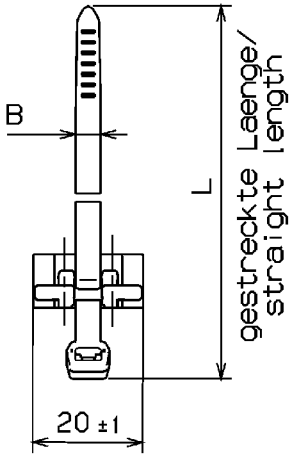

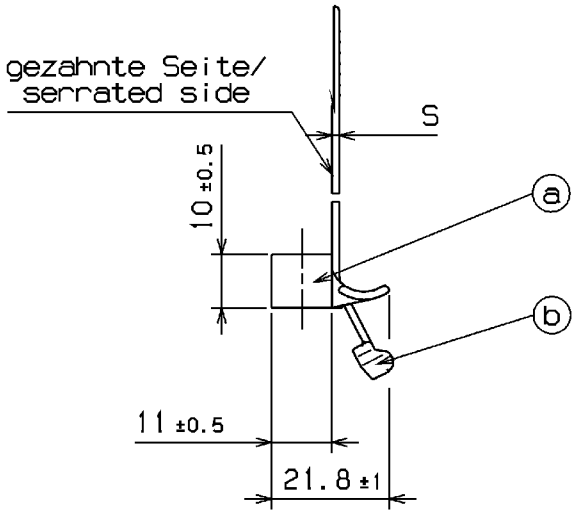

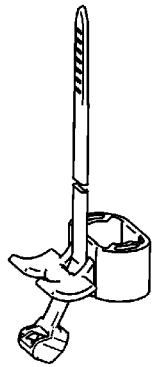

Intended For Welded Screw Ø
Pour Goujon Soudé à Filets Couchés Ø
Aufnahme fuer Schweissbolzen Ø

5 mm

Tensile Strength
Force de Tenue
Abbindefestigkeit

siehe Tabelle /
see table

Bundle Ø
Toron Ø
Buendel Ø

siehe Tabelle /
see table

Material
Matière
Werkstoff

a: POM
schwarz / black
b: PA 6.6
hitzestabilisiert/
heatstabilized
schwarz / black

Tolerances
Dimension without tolerances details to:
Tolérances
Cotes sans tolérances:
Toleranzen
Masse ohne Toleranzangaben nach:
DIN 16901 /

PERFORMANCE SPECIFICATION
AUSFUEHRUNG SPEZIFIKATION

The copyright of this drawing is reserved by HELLERMANNTYTON. It is issued on condition that it is not reproduced, copied or disclosed to a third party, either wholly or in part, without the consent of HELLERMANNTYTON.

Le propriété de ce plan est réservée à la société HELLERMANNTYTON. Il est distribué à condition qu'il ne soit pas reproduit, communiqué ou révélé à une tierse partie, soit complètement ou en partie, sans le consentement de la société HELLERMANNTYTON.

Weitergabe sowie Vervielfaeltigung dieser Unterlage, Verwertung und Mitteilung ihres Inhalts nicht gestattet, soweit nicht ausdrueklich zugestanden. Zuwiderhandlungen verpflichten zu Schadenersatz. Alle Rechte fuer den Fall der Patenterteilung oder Gebrauchsmuster-Eintragung vorbehalten.

Drawn Dessiné Par Gezeichnet	Steiner	04.09.00	Scale Echelle Maszstab 1:1	Project Number Numéro de projet Projektnummer NT-101-94
Approved Approuvé Par Geprueft	braeuss	04.09.00	Title Titre Benennung Befestigungsbinder/Fixing tie ...SB5 ①	

HellermannTyton

Manchester — Telephone: +44 (0) 161 945 4181 / Facsimile: +44 (0) 161 947 2228
Trappes — Téléphone: +33 (0) 1 30 13 80 00 / Télécopie: +33 (0) 1 30 13 80 60
Tornesch — Telefon: +49 (0) 41 22 / 701-1 / Telefax: +49 (0) 41 22 / 701-400

Drawing-No Plan-No Zeichnungs-Nr 14.1475

Format D.Size A3

Sheet Page Blatt 1 / 1